ԱՐՏԱՔԻՆ ԳԱԶԱՏԱՐԻ ՀԱՏԱԿԱԳԻԾ

Մ1:500

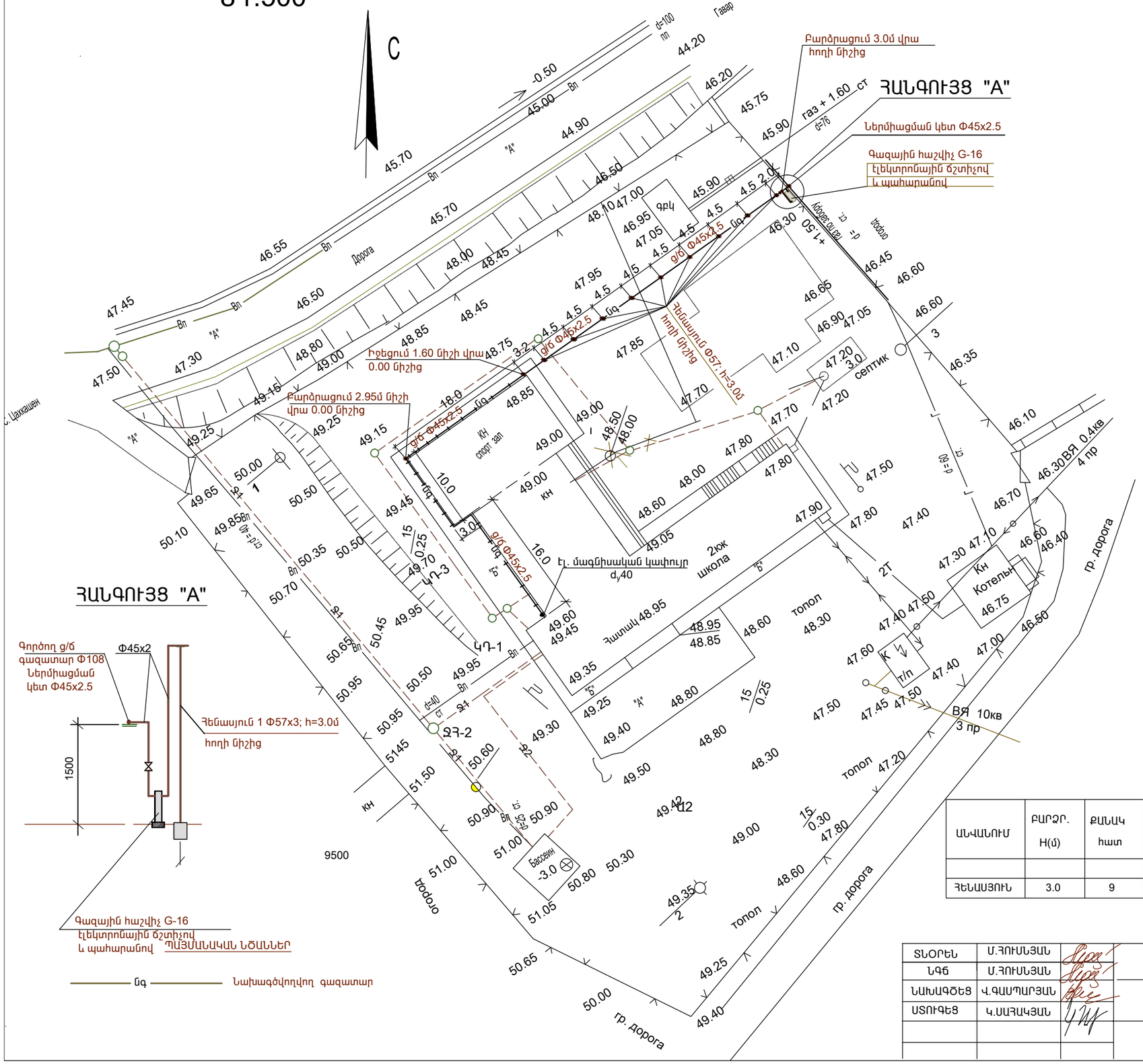

ՀԵՆԱՍՅՈՒՆ -2 ՀԻՄՔ.

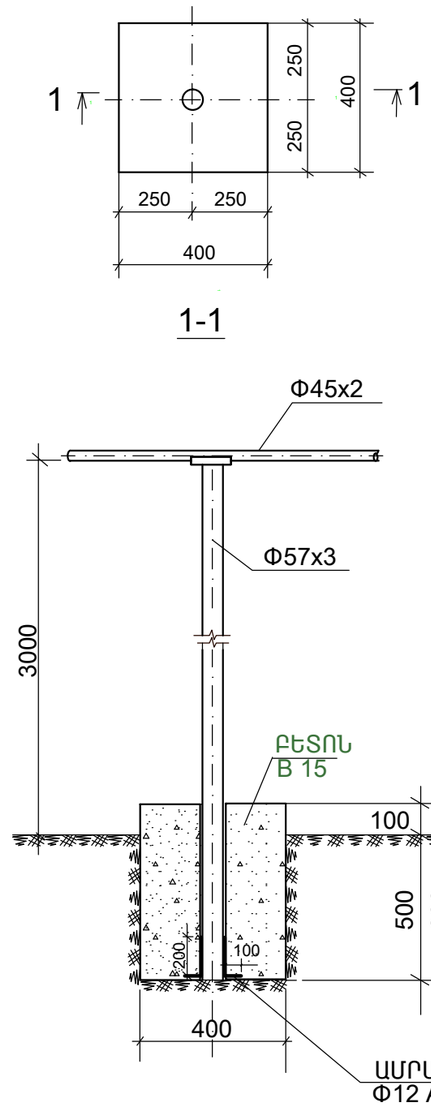

ԱՆՎԱՆՈՒՄ	ԲԱՐՁՐ. H(մ)	ՔԱՆԱԿ հատ	1 ՀԵՆԱՐԱՆԻ ՆՅՈՒԹԱԾԱԽՍ					
			ԽՈՂՈՎԱԿ Φ108x4 մ.	ԽՈՂՈՎԱԿ Φ57x3 մ.	ԱՄՐԱՆ Φ12 AIII կգ	ՁԵՎԱՎՈՐ ՄԱՍԵՐ կգ.	ԲԵՏՈՆ B 15 մ³	ՊԱՐՈՆԻՏ կգ
ՀԵՆԱՍՅՈՒՆ	3.0	9	———	3.5	1.2	0.5	0.1	0.2

ՏՆՕՐԵՆ	Մ.ՀՈՒՄՆՅԱՆ	
ՆԳԵ	Մ.ՀՈՒՄՆՅԱՆ	
ՆԱԽԱԳԾԵՑ	Վ.ԳԱՍՊԱՐՅԱՆ	
ՍՏՈՒԳԵՑ	Կ.ՍԱՀԱԿՅԱՆ	

TGQ - 07 ԾԱՂԿԱՇԵՆԻ ՄԻՋՆԱԿԱՐԳ ԴՊՐՈՑԻ ՎԵՐԱԿԱՌՈՒՑՈՒՄ

Գազամատակարարում
/Արտաքին ցանց/

ՓՈՒԼ	ԹԵՐԹ	ԹԵՐԹԵՐ
ԱՆ	Գ-2	3

ԱՐՏԱՔԻՆ ԳԱԶԱՏԱՐԻ ՀԱՏԱԿԱԳԻԾ

"ՄԱՌԱ ԵՎ ԴՈՒՍՏՐԵՐ" ՍՊԸ